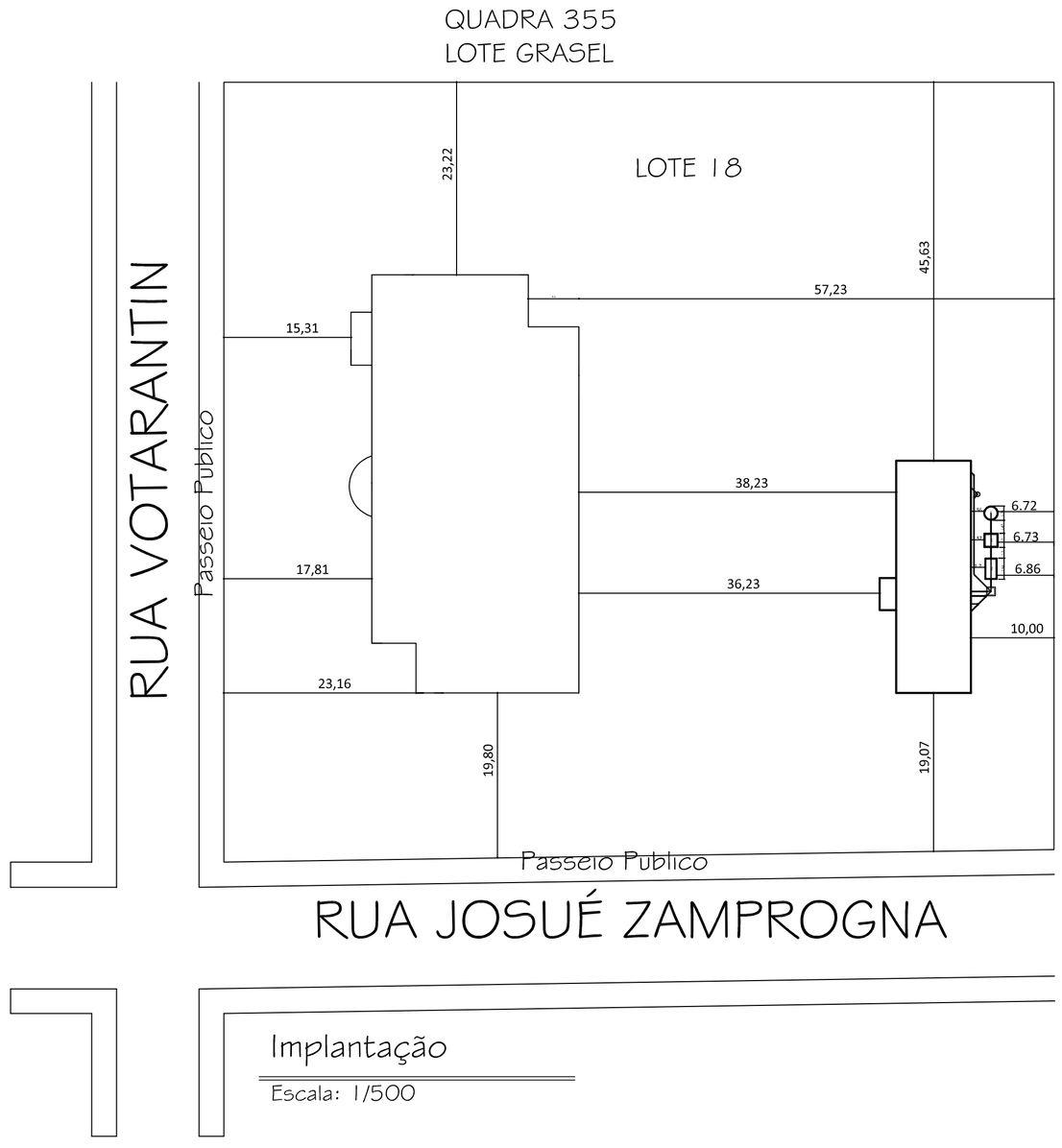

Implantação
Escala: 1/500

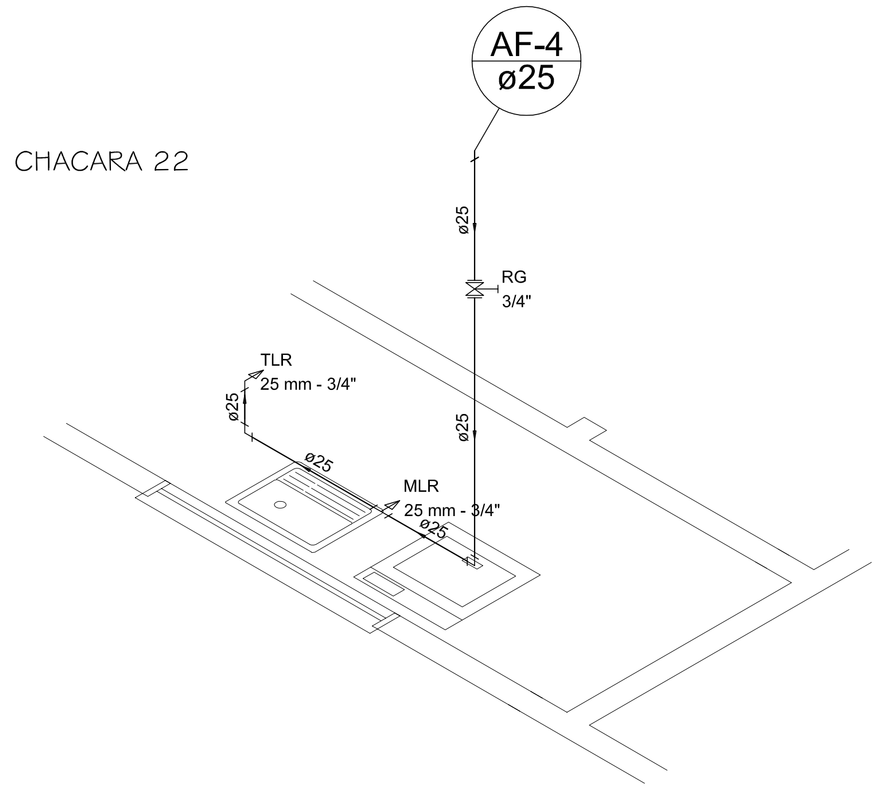

Detalhe H5
escala 1:50

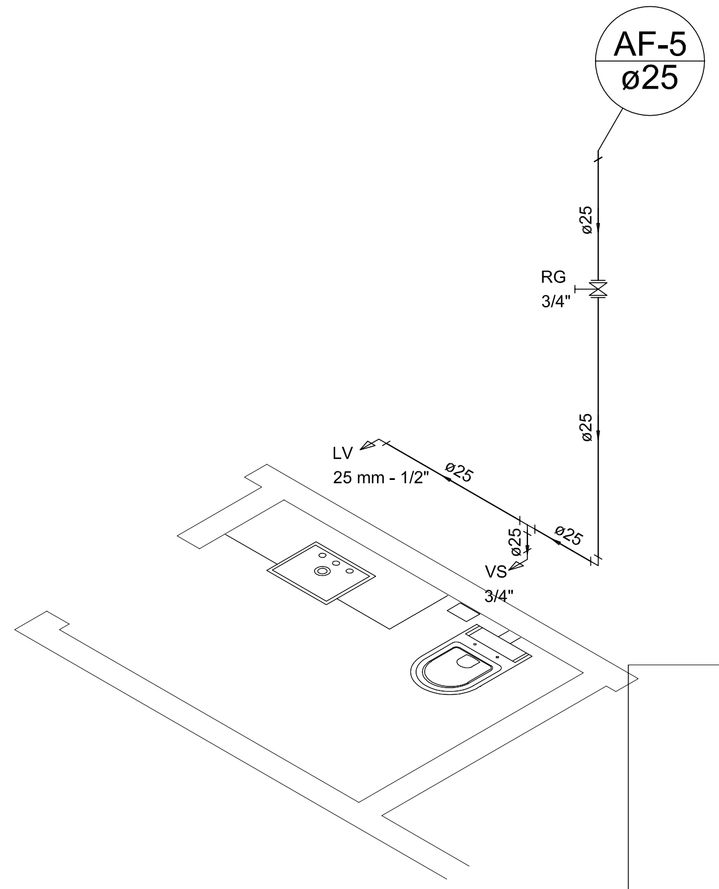

Detalhe H6
escala 1:50

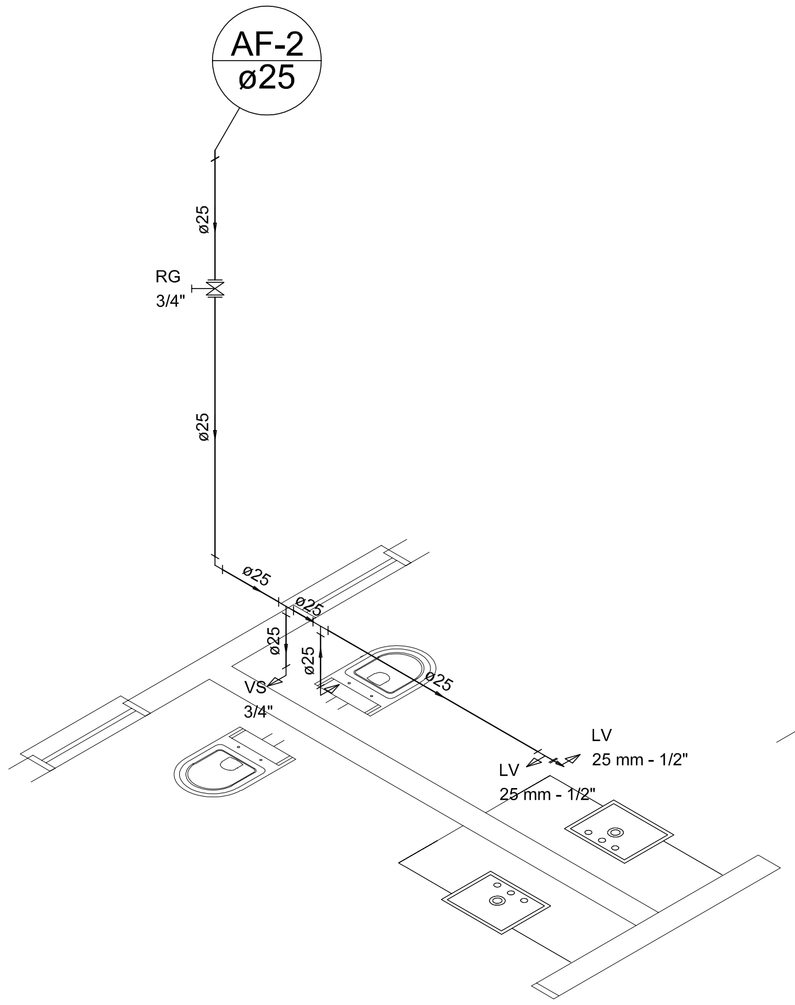

Detalhe H2
escala 1:50

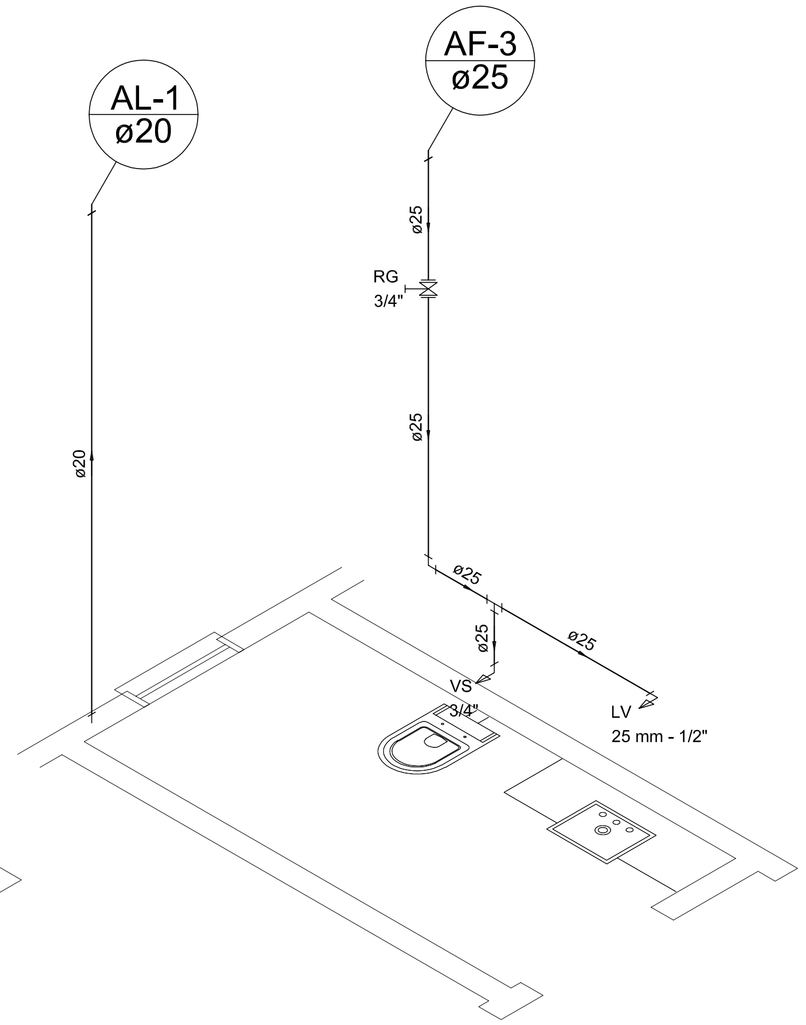

Detalhe H4
escala 1:50

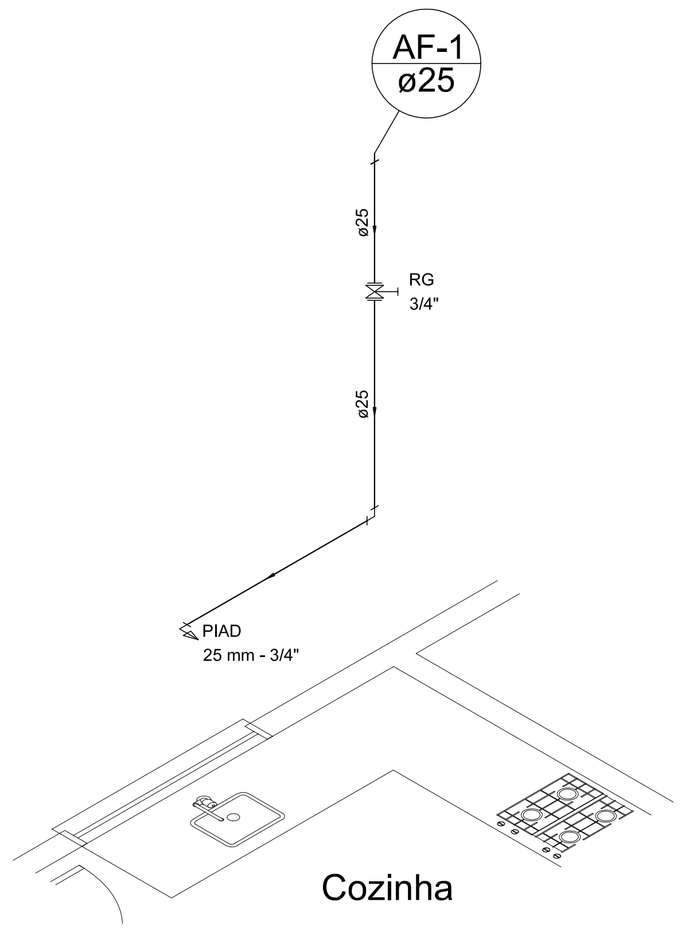

Cozinha

Detalhe H3
escala 1:50

OBRA:
PROJETO PPCI DE UM CENTRO DE REFERENCIA DA MULHER

ENDEREÇO:
RUA JOSUÉ ZAMPROGNA, BAIRRO FLOR - Lt.18 - XAXIM - SC

PROPRIETÁRIO:
PREFEITURA MUNICIPAL DE XAXIM

AUTOR DO PROJETO:
Arq. RAFAEL COLETTI
CAU/SC A68523-2
ARQUITETURA * URBANISMO * ENGENHARIA
RUA DUQUE DE CAXIAS - Nº1370 - CENTRO - XAXIM - SC - FONE: (49) 3353 4735

DESCRIÇÃO:
LOCAÇÃO ETE
ISOMÉTRICO

DESCRIÇÃO:
QUADRO DE ÁREAS

ÁREA TOTAL 252,00M²

PROPRIETÁRIO PREFEITURA MUNICIPAL DE XAXIM

RESPONSÁVEL RAFAEL COLETTI CAU/SC A68523-2

CLASSE DO PROJETO: EXECUTIVO
PROJETO Nº 001

PRANCHA: P.3
P.3

DATA: JANEIRO/2016
ESCALA: INDICADA

DIREITOS AUTORAIS RESERVADOS POR LEI --- QUALQUER DÚVIDA ENTRE COTAS E ESCALA PERMANECEM AS COTAS NÃO ESTA DESCARTADA A CONFIRMAÇÃO DE MEDIDAS "IN LOCO" PELOS FORNECEDORES --- QUALQUER NECESSIDADE DE ALTERAÇÃO, ADEQUAÇÃO OU DÚVIDA CONSULTAR PREVIAMNETE OS RESPONSÁVEIS PELA AUTORIA DO PROJETO.