## V27 (14 x 30)
ESC 1:50

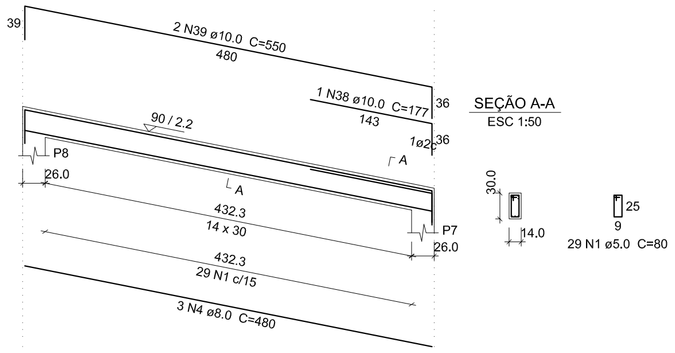


## V28 (14 x 30)
ESC 1:50

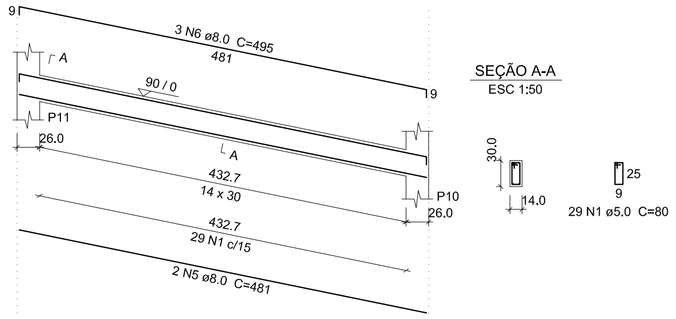


## V2 (14 x 30)
ESC 1:50

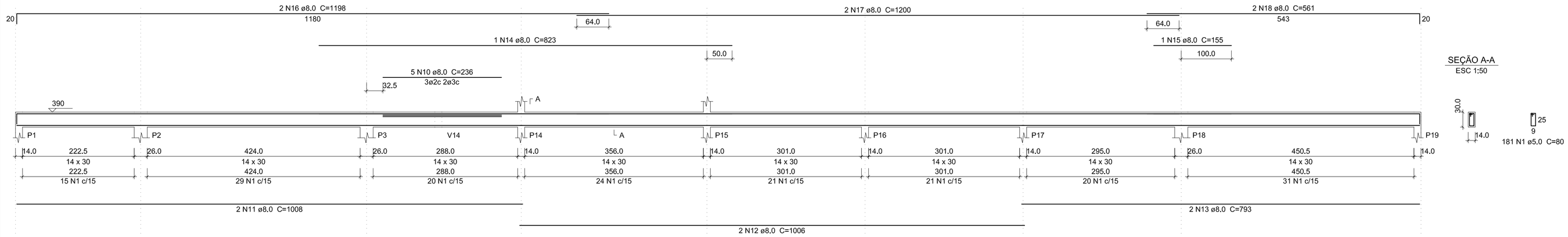


## V1 (14 x 30)
ESC 1:50

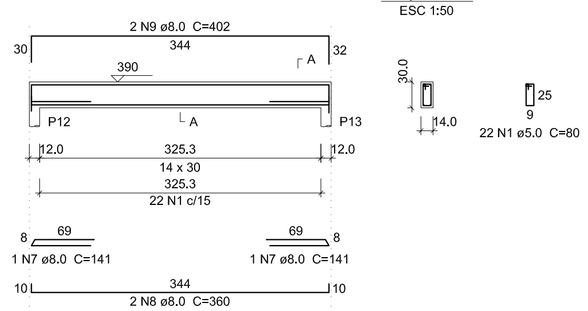


## V3 (14 x 30)
ESC 1:50

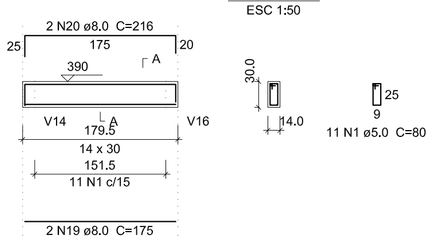


## V4 (14 x 30)
ESC 1:50

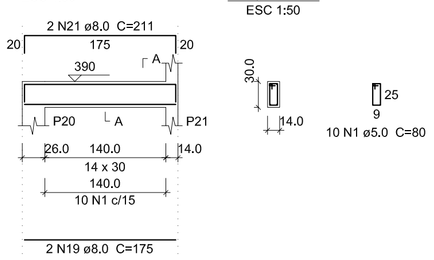


## V5 (14 x 45)
ESC 1:50

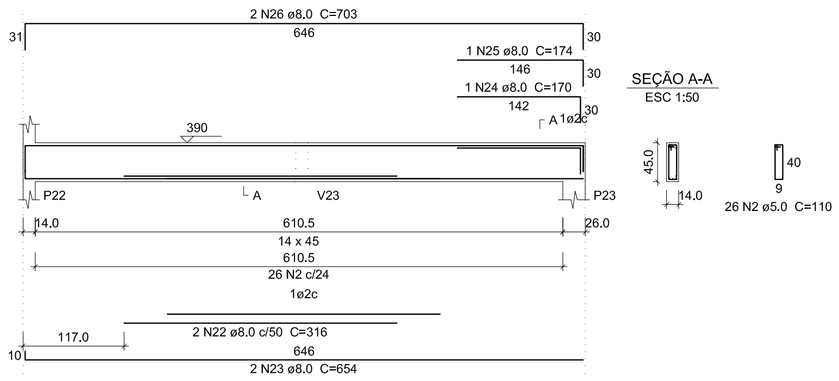


## V6 (14 x 40)
ESC 1:50

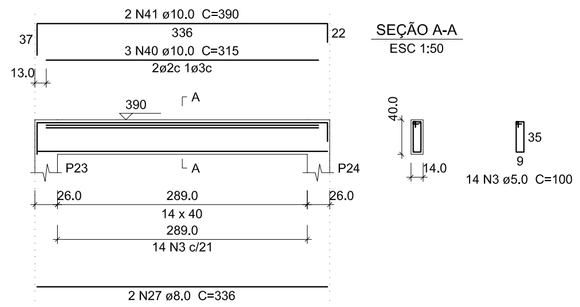


## V7 (14 x 40)
ESC 1:50

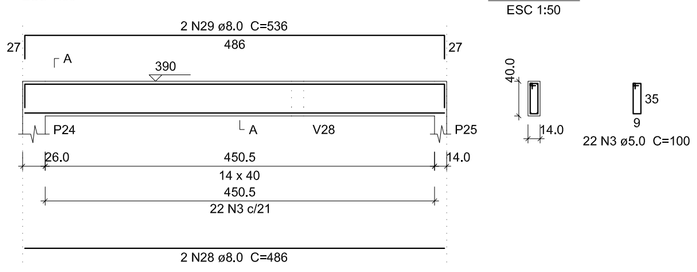


## V8 (14 x 40)
ESC 1:50

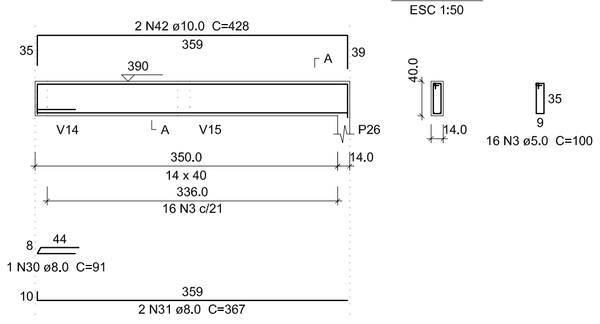


## V9 (14 x 40)
ESC 1:50

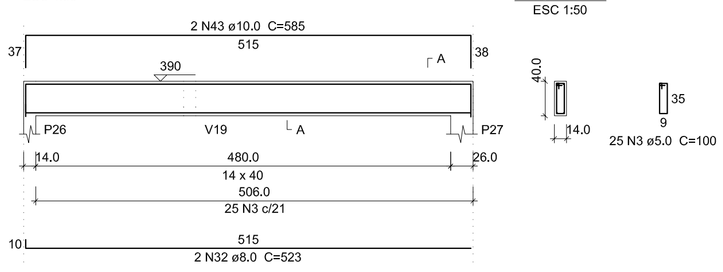


## V11 (14 x 40)
ESC 1:50

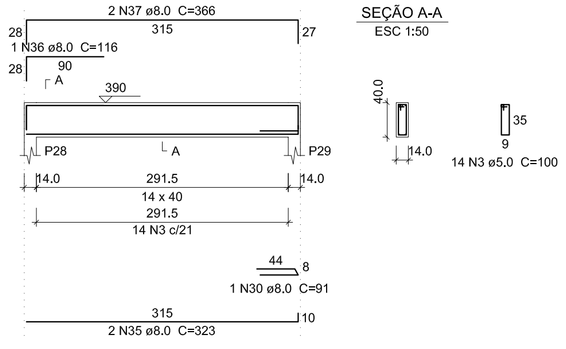


## V10 (14 x 40)
ESC 1:50

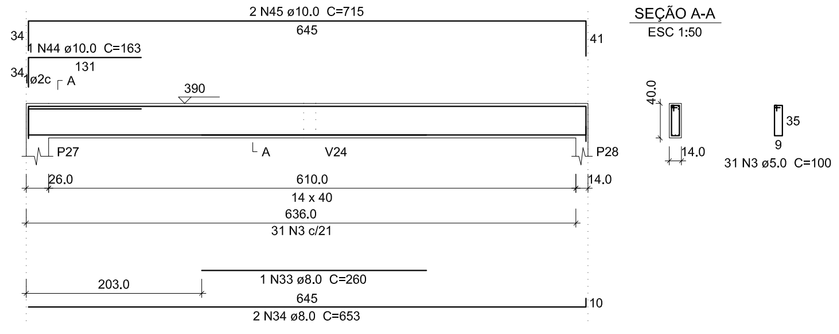


OBRA:
PROJETO ESTRUTURAL DE UM CENTRO DE REFERENCIA DA MULHER

ENDEREÇO:
RUA JOSUÉ ZAMPROGNA, BAIRRO FLOR - Lt.18 - XAXIM - SC

PROPRIETÁRIO:
PREFEITURA MUNICIPAL DE XAXIM

AUTOR DO PROJETO:
Arq. RAFAEL COLETTI
CAU/SC A68523-2
ARQUITETURA * URBANISMO * ENGENHARIA
RUA DUQUE DE CAXIAS - Nº1370 - CENTRO - XAXIM - SC - FONE: (49) 3353 4735

DESCRIÇÃO:
VIGAS DE BALDRAME E DE COBERTURA

DESCRIÇÃO:
QUADRO DE ÁREAS

ÁREA TOTAL 252,00M²

PROPRIETÁRIO PREFEITURA MUNICIPAL DE XAXIM

RESPONSÁVEL RAFAEL COLETTI CAU/SC A68523-2

CLASSE DO PROJETO: EXECUTIVO
PROJETO Nº 001

PRANCHA: P.4 P.11

DATA: JANEIRO/2016
ESCALA: INDICADA

DIREITOS AUTORAIS RESERVADOS POR LEI --- QUALQUER DÚVIDA ENTRE COTAS E ESCALA PERMANECEM AS COTAS NÃO ESTA DESCARTADA A CONFIRMAÇÃO DE MEDIDAS "IN LOCO" PELOS FORNECEDORES --- QUALQUER NECESSIDADE DE ALTERAÇÃO, ADEQUAÇÃO OU DÚVIDA CONSULTAR PREVIAMNETE OS RESPONSÁVEIS PELA AUTORIA DO PROJETO.