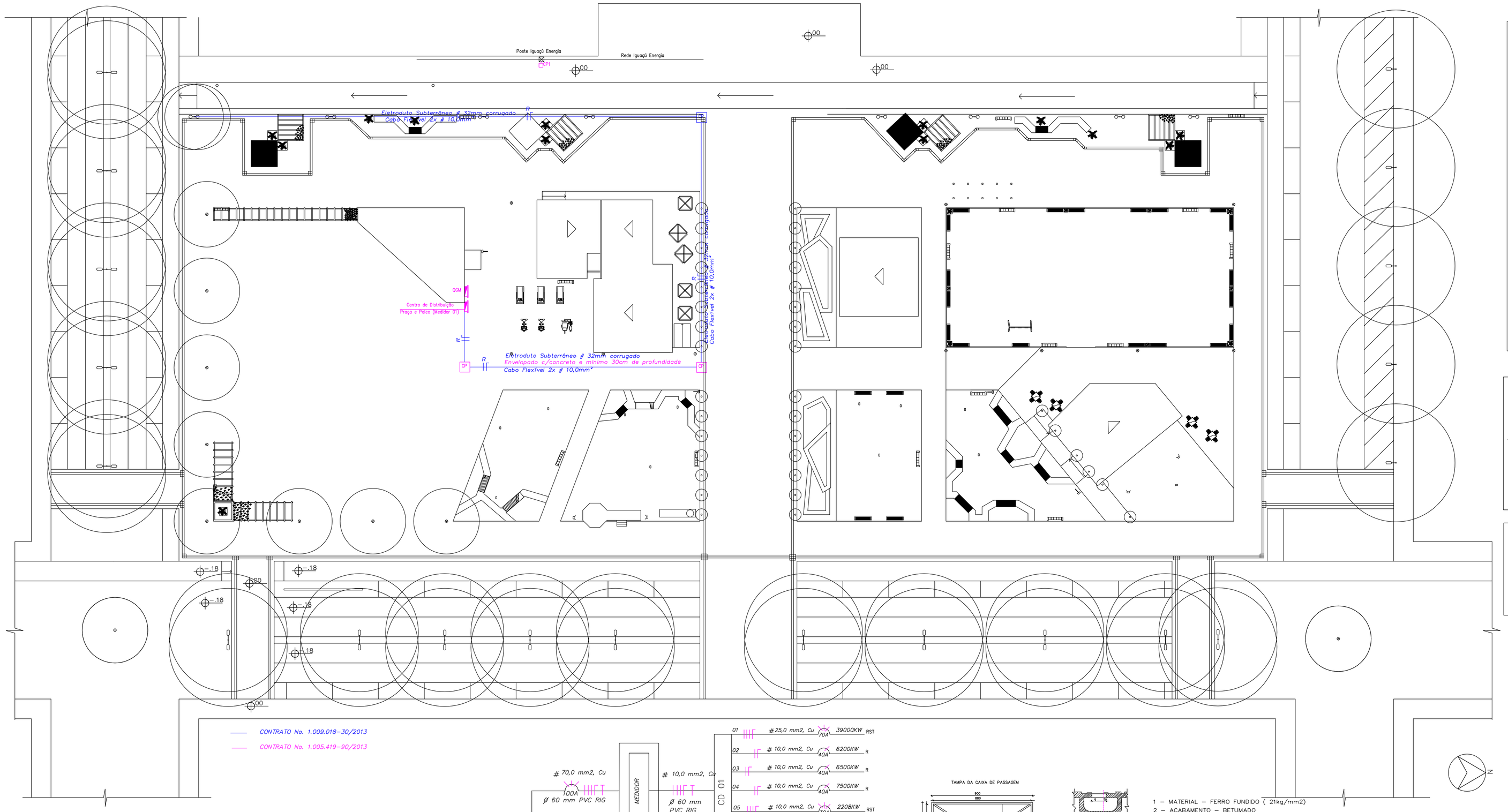

CONTRATO No. 1.009.018-30/2013

CONTRATO No. 1.005.419-90/2013

LEGENDA

	QM- Quadro Medidor
	CD - Centro de Distribuição
	CP - Caixa de Passagem
	Ponto Telefonico - h=0,30m
	Ponto para Televisão, cabo e parabólica - h = 0,30m
	Ponto para internet - h = 0,30m
	Ponto para tomada 2P + T universal com potência de 100W e h=1,10m e 1,60m
	Ponto para tomada 2P + T universal com potência de 100W e h=0,30m
	Ponto de tomada 3 pinos chato para ar condicionado com potência indicada e h=2,40m
	Ponto para tomada 2P + T para chuveiro com potência indicada e h=2,40m
	Ponto para tomada 2P + T universal com potência indicada no projeto e h=1,10m
2x40W	Luminária fluorescente de embutir 2x40W conforme indicado, com reator eletrônico indicado pelo Fabricante
MQ0W	Lâmpada vapôr metálico com proteção, com potência indicada
	Luminária incandescente com potência indicada
	Ponto para arandela (60W) com reator eletrônico conforme indicado pelo fabricante instalado ? h=2,20m
	Ponto para interruptor paralelo h=1,10m
	Ponto para interruptor 1 tecla h=1,10m
	Ponto para interruptor 2 teclas h=1,10m
	Ponto para interruptor 3 teclas h=1,10m
	Tubulação que sobe e desce
	Tubulação embutida na laje 1" PVC flexivel ou indicado
	Tubulação no piso ou subterrâneo 1" PVC Rig. ou indicado
	Tubulações que alimentam os CDs e QDGLF
	Condutores: Neutro, fase, retorno e terra respectivamente

PLAQUETA DE IDENTIFICACAO

PLAQUETA METALICA (ALUMINIO)
DIMENSOES MINIMAS DA PLAQUETA DE IDENTIFICACAO DAS UNIDADES CONSUMIDORAS

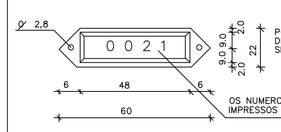

PODERAO SER UTILIZADOS OUTROS TIPOS DE PLAQUETAS METALICAS, OU DE ACRILICO, SEMPRE REBITADAS OU APARAFUSADAS.

OS NUMEROS INDICATIVOS DEVERAO SER IMPRESSOS E TER ALTURA MINIMA DE 10mm

CAIXA DE INSPECAO (CONCRETO)

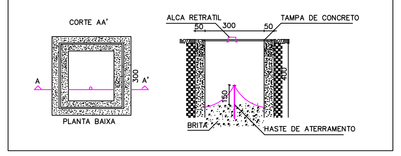

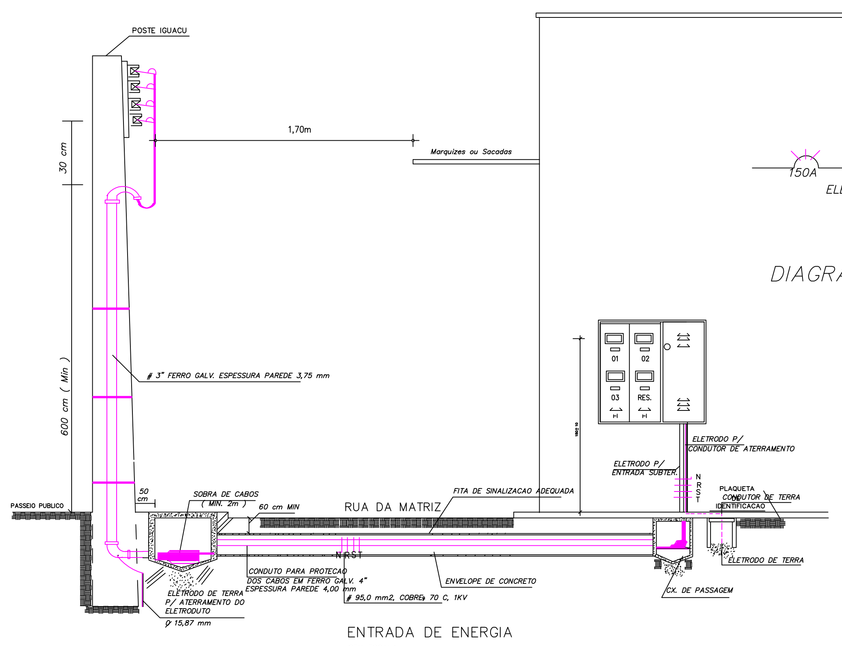

ENTRADA DE ENERGIA
SEM ESCALA

DETALHE SECAO TRANSVERSAL
SEM ESCALA

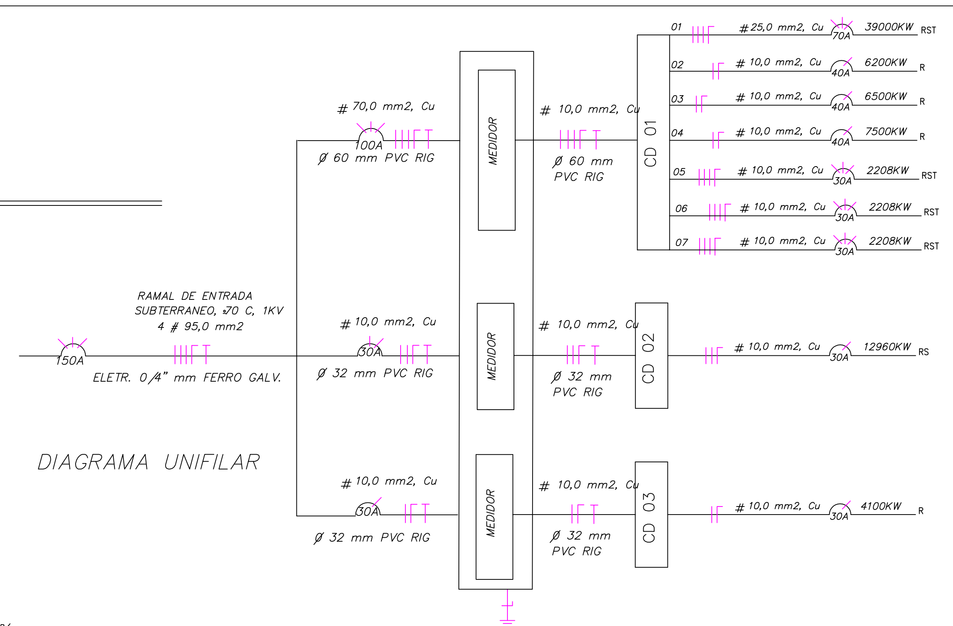

DIAGRAMA UNIFILAR

O Aterramento tera secao 50,0mm2, sendo a resistencia de terra maxima de 10 HOMS em qualquer epoca do ano.
O Barramento tera secao retangular, 02 feixes, de cobre nu, com secao de 20,0mm x 3,0mm.

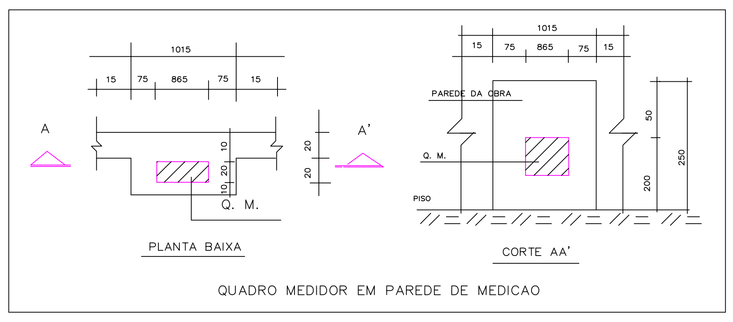

QUADRO MEDIDOR EM PAREDE DE MEDICAO

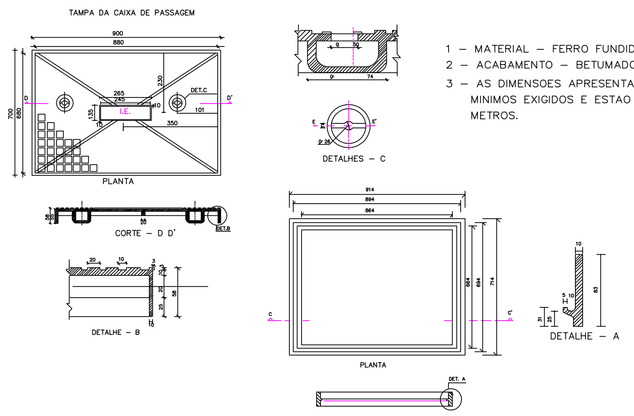

1 - MATERIAL - FERRO FUNDIDO (21kg/mm2)
2 - ACABAMENTO - BETUMADO
3 - AS DIMENSOES APRESENTADAS SAO DE VALORES MINIMOS EXIGIDOS E ESTAO EXPRESSAS EM MILI-METROS.

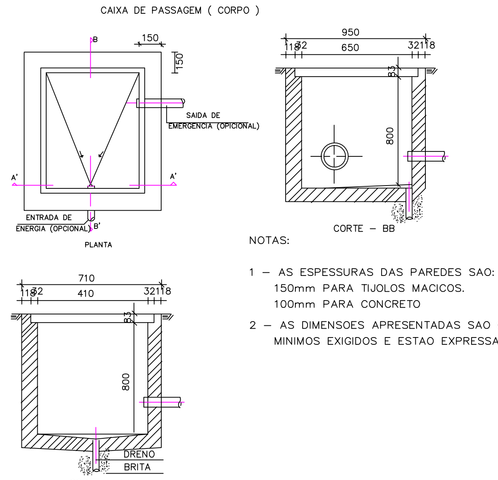

NOTAS:

1 - AS ESPESSURAS DAS PAREDES SAO:
150mm PARA TIJOLOS MACICOS.
100mm PARA CONCRETO

2 - AS DIMENSOES APRESENTADAS SAO OS VALORES MINIMOS EXIGIDOS E ESTAO EXPRESSAS EM MILIMETROS.

QUADRO DE MEDICAO

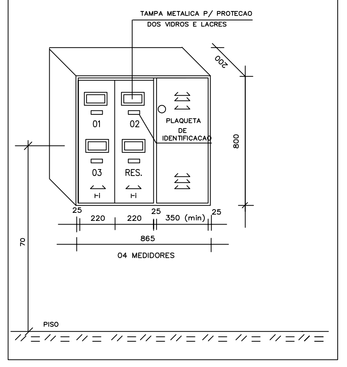

Christine Scherer
arquiteta & urbanista
Rua 10 de novembro
Ed.Senhor Marcos Sgarioto
Apartamento 202 Centro
Fone (48) 3353-4891
CAU / BR Nº A20325-4
CPF 364.418.480-15

PROJETO: DESENHO URBANO E ARQUITETURA

OBRA / LOCAL: Requalificação Praça Frei Bruno
Bairro Centro - Praça Frei Bruno - Xaxim-SC

PROJETO: Christine M. Scherer
CAU / BR Nº A20325-4

EXECUÇÃO:

PROPRIETÁRIO(A): Prefeitura Municipal de Xaxim
CNPJ:

DATA	DESENHO	AREA	ESCALA
junho/2014	Regina Milorança		1/250

CONTEÚDO:
-PLANTA DE LOCALIZAÇÃO DOS CD?S
-DETALHE ENTRADA DE ENERGIA
-ESPECIFICAÇÕES TÉCNICAS

PRANCHA: 01/01