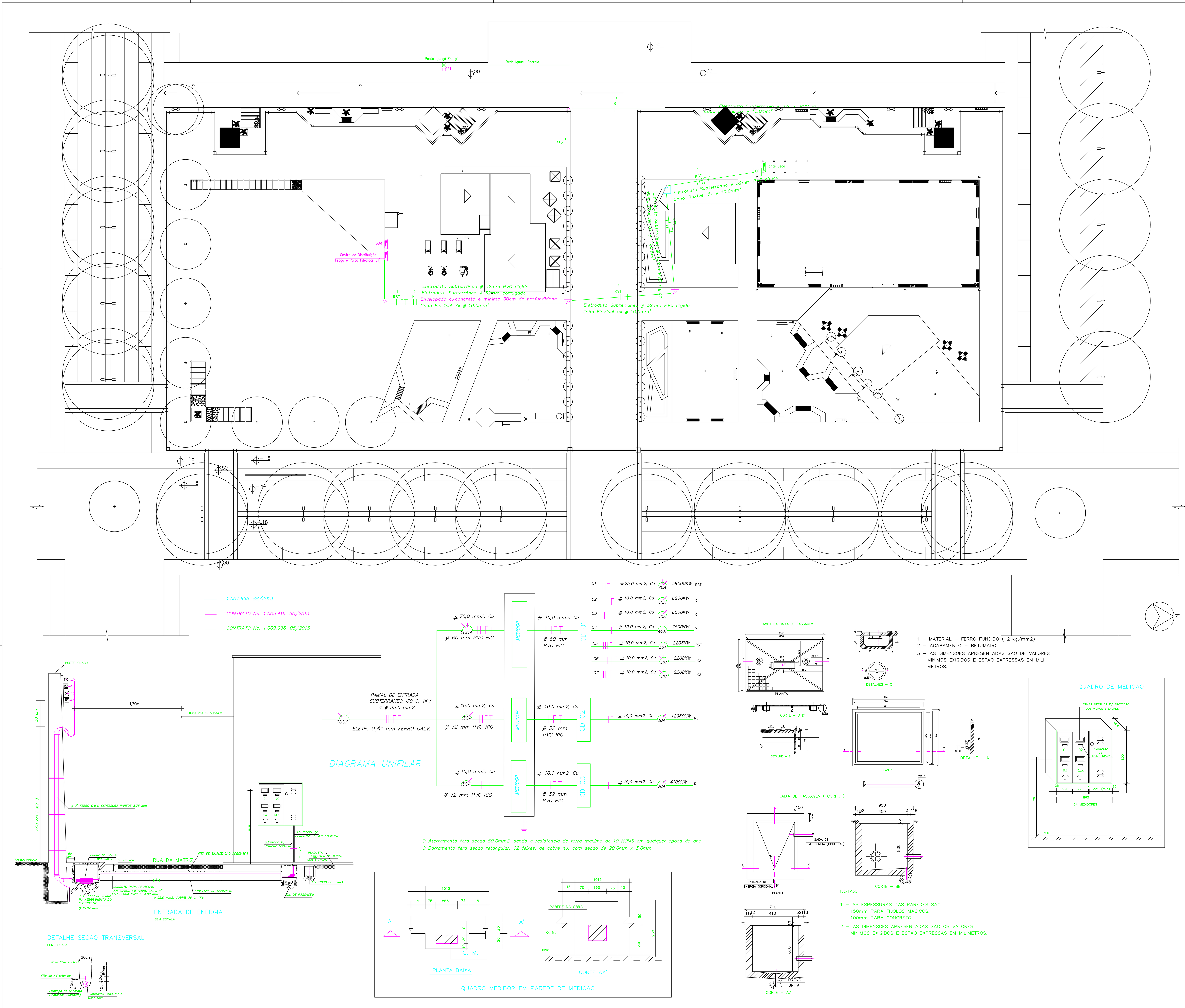

LEGENDA

	QM– Quadro Medidor
	CD – Centro de Distribuição
	CP – Caixa de Passagem
	Ponto Telefonico – h=0,30m
	Ponto para Televisão, cabo e parabólica – h = 0,30m
	Ponto para internet – h = 0,30m
	Ponto para tomada 2P + T universal com potência de 100W e h=1,10m e 1,60m
	Ponto para tomada 2P + T universal com potência de 100W e h=0,30m
	Ponto de tomada 3 pinos chato para ar condicionado com potência indicada e h=2,40m
	Ponto para tomada 2P + T para chuveiro com potência indicada e h=2,40m
	Ponto para tomada 2P + T universal com potência indicada no projeto e h=1,10m
2x40W	Luminária fluorescente de embutir 2x40W conforme indicado, com reator eletrônico indicado pelo Fabricante
400W	Lâmpada vapôr metálico com proteção, com potência indicada
	Luminária incandescente com potência indicada
	Ponto para arandela (60W) com reator eletrônico conforme indicado pelo fabricante instalado ? h=2,20m
	Ponto para interruptor paralelo h=1,10m
	Ponto para interruptor 1 tecla h=1,10m
	Ponto para interruptor 2 teclas h=1,10m
	Ponto para interruptor 3 teclas h=1,10m
	Tubulação que sobe e desce
	Tubulação embutida na laje 1" PVC flexível ou indicado
	Tubulação no piso ou subterrâneo 1" PVC Rig. ou indicado
	Tubulações que alimentam os CDs e QDGLF
	Condutores: Neutro, fase, retorno e terra respectivamente

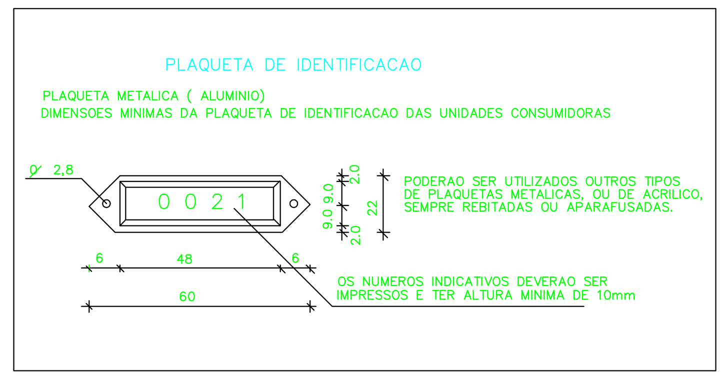

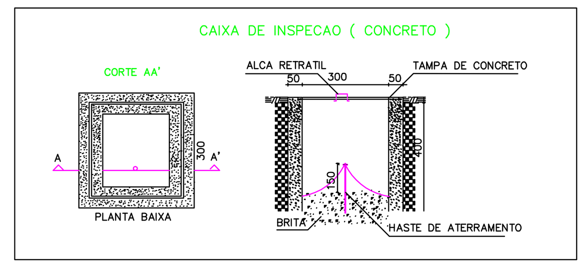

Christine Scherer
arquiteta & urbanista

Rua 10 de novembro
Ed.SeverinoMarocco.Sala105
Xaxim – SC – Centro
Fone (49) 3353-4891
CAU / BR N° A20325-4
CPF 364.418.480-15

PROJETO: DESENHO URBANO E ARQUITETURA

OBRA / LOCAL: Requalificação Praça Frei Bruno
Bairro Centro – Praça Frei Bruno – Xaxim-SC

PROJETO: Christine M. Scherer
CAU / BR N° A20325-4

EXECUÇÃO:

PROPRIETÁRIO(A): Prefeitura Municipal de Xaxim
CNPJ:

DATA: junho/2014 | DESENHO: Regina Miliorança | ÁREA: | ESCALA: 1/250

CONTEÚDO:
–PLANTA DE LOCALIZAÇÃO DOS CD?S
–DETALHE ENTRADA DE ENERGIA
–ESPECIFICAÇÕES TÉCNICAS

PRANCHA: 01/01